油圧式L型アイアンクロー

IRON CLAW HS-L

チルト式解体用掴み機（軽量型）

tilt

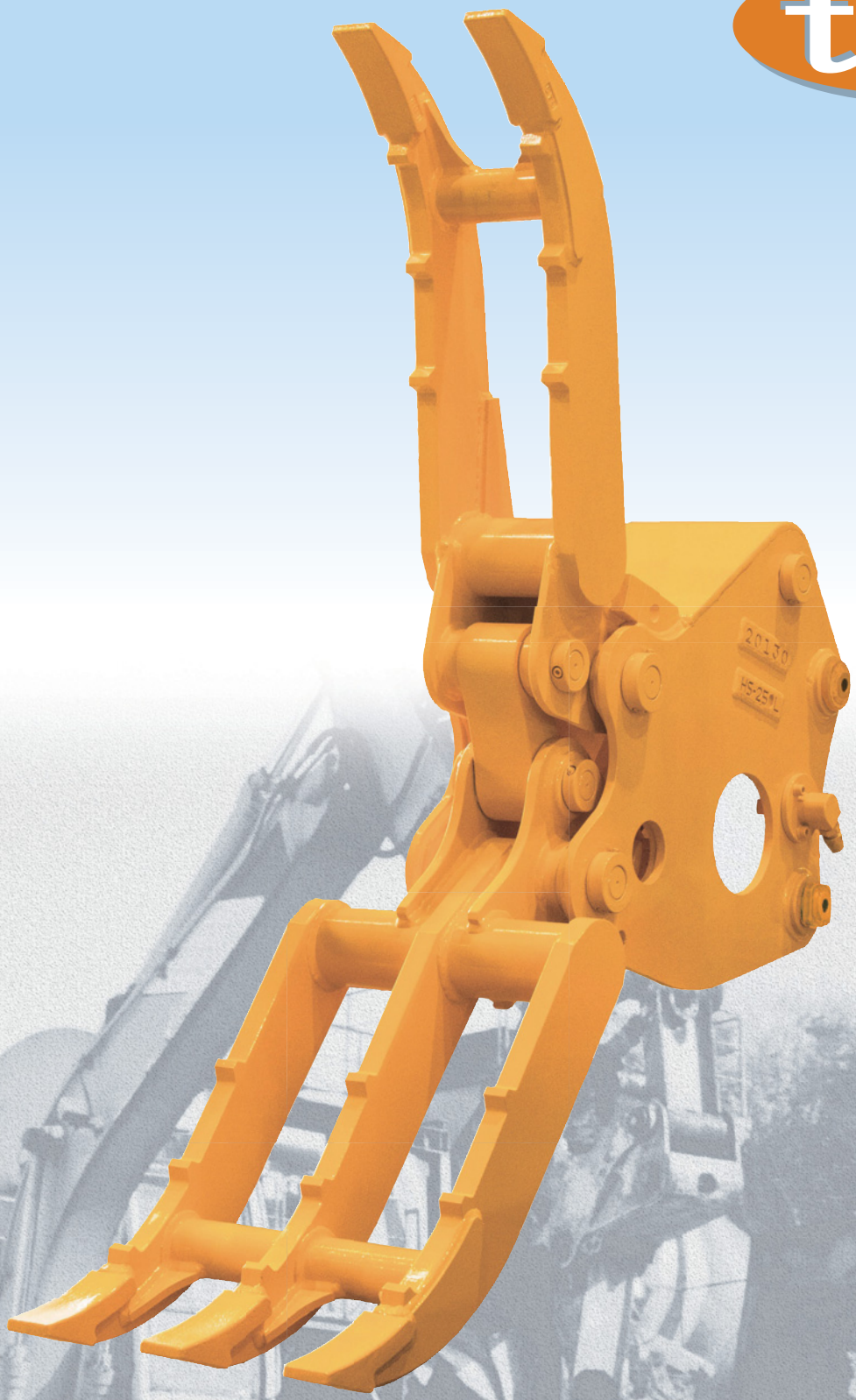

IIDA

現場からの発想を
飯田鉄工の技術が具現化しました。

さまざまな現場で活躍する飯田鉄工のアタッチメント群。
その優れた機構、機能のルーツはいつも現場にあります。
このHS-L型にもお客様からの声、「N型に劣らぬパワー」「機能を引き出す高効率」等が具現化されています。
また、開口幅を広げるために両開き機構や首ふり機構など、その操作性の高さは、数多くのオペレーターから称賛の声を頂いております。
HS-L型は家屋解体作業などに活躍するハイパワークローです。

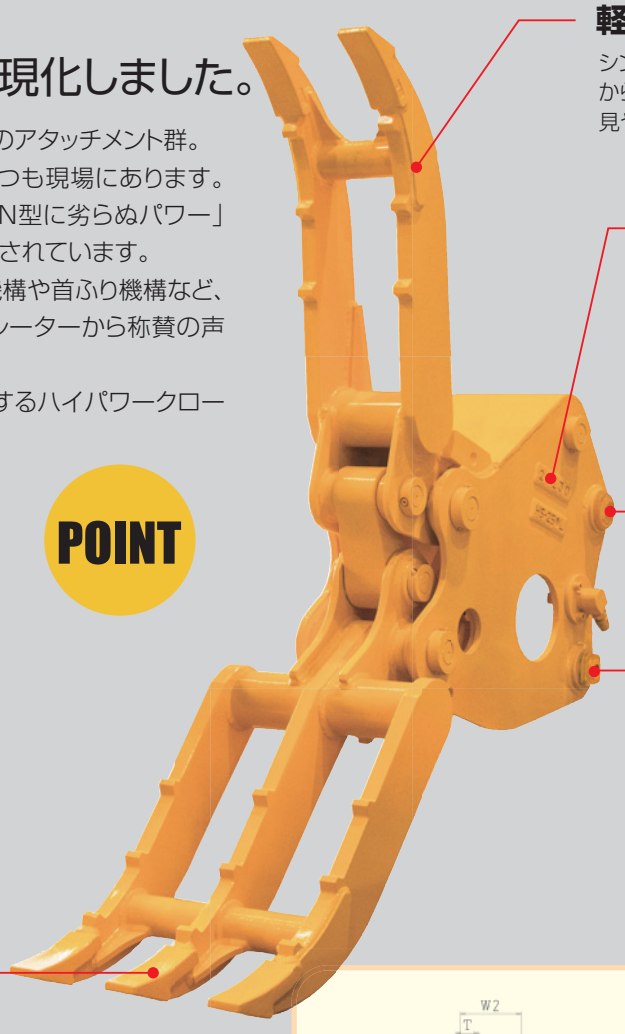

POINT

軽量かつ丈夫な爪

シンプルな１枚鋼板構造なので、オペレーターからの視界が良好です。対象物の位置や状況が見やすく、作業の安全性にも貢献します。

シリアル・ナンバーによる安心のアフターフォロー

シリアルナンバーをホルダーに溶接。ハードな作業でも外れません。修理や改造の履歴もシリアルナンバーで記録を残し管理しています。

着脱はピン2本でOK

ショベル本体への着脱は、専用ピンで簡単に交換作業が行えます。

首振り広角度

パケットシリンダーによる首振り広角度（伏仰角度）を実現。
スムーズな操作性を発揮します。

摩耗を考慮した爪先

より長く使えるよう、摩耗を考慮した形状になっております。

現場作業中のHS-L

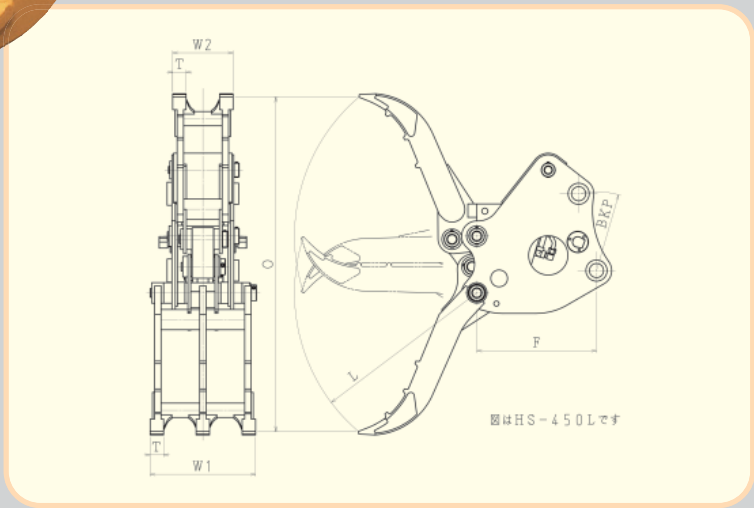

SPEC

型　式		HS-40L	HS-60L	HS-80L	HS-150L	HS-250L	HS-450L	HS-700L
台車重量 ton		(1)~1.8	1.5~2.7	3~3.9	4~5.9	6~8	10~14	15~21
質量 kg		63	101	152	220	365	680	1,200
油圧 MPa		~20.6	~20.6	~20.6	~24.5	~24.5	~27.4	~27.4
油量 ℓ/min		3.0~4.5	5.6~8.4	10.4~15.6	14.1~21.2	24.2~36.3	41~62	86~129
W1	掴幅 mm	272	324	343	404	480	590	732
W2	掴幅 mm	152	181	194	232	273	338	416
T	爪幅 mm	32	38	45	50	65	75	90
L	フォーク長 mm	460	550	650	750	900	1,020	1,260
O	最大開口幅 mm	830	995	1,195	1,365	1,640	1,870	2,220
F	フロント長 mm	315	360	440	480	545	670	775
BKP	ﾌﾞﾗｹｯﾄﾋﾟｯﾁ mm	186.7	230	245.2	290.7	322	441.5	520.2

※仕様・デザイン等は予告なく変更することがあります。
※パワーショベルとアタッチメントの接続ホースはオプションとなります。

IIDA
株式会社 飯田鉄工
本社／工場　〒781-0270 高知市長浜3111-2　TEL（088）842-2496㈹　FAX（088）842-2498
URL　https://kk-iida.com

2022.09